Příčný řez č. 29
km 5,025 000
Měřítko 1:100

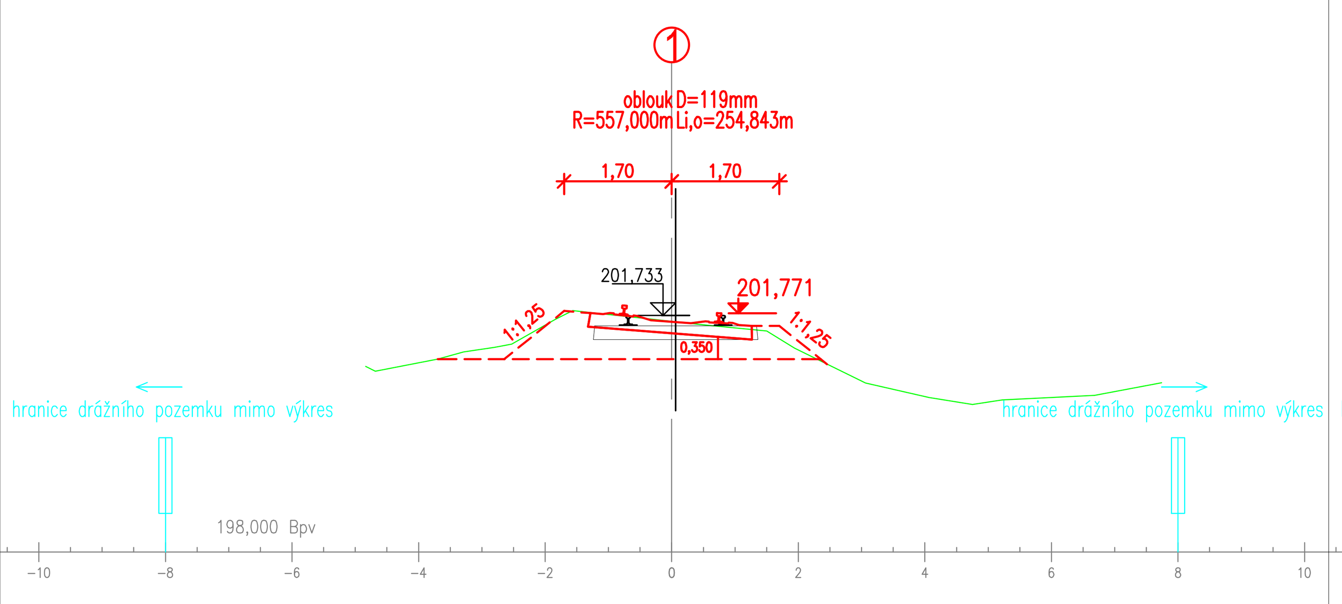

Příčný řez č. 30
km 5,050 000
Měřítko 1:100

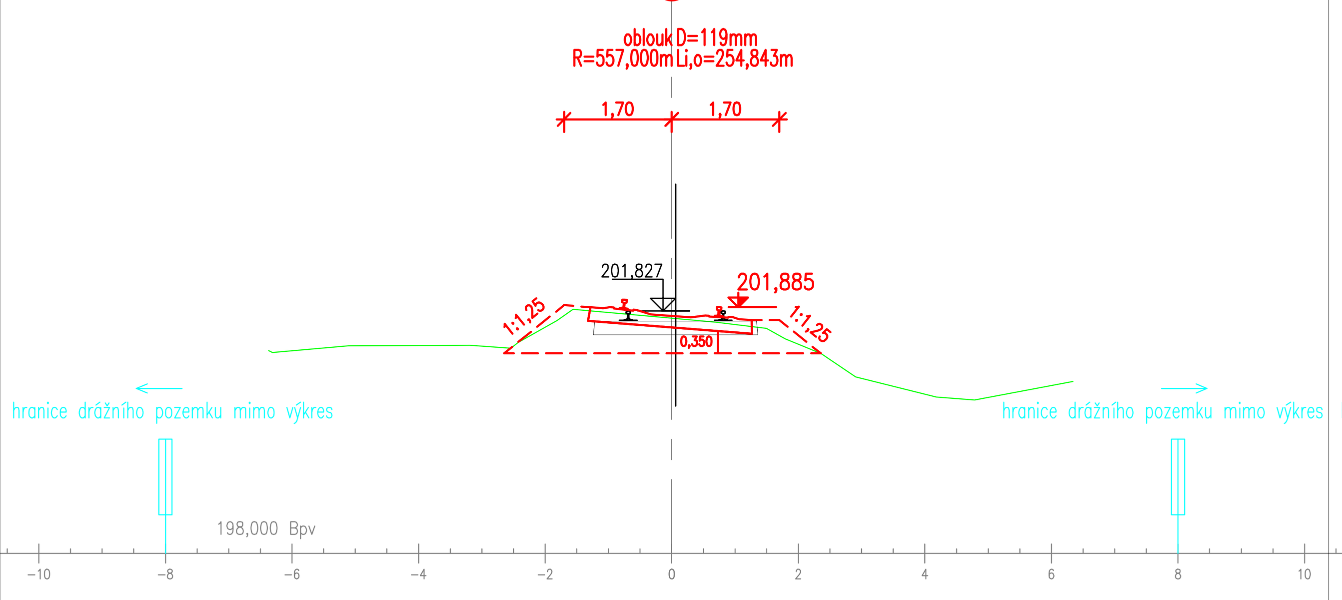

Příčný řez č. 31
km 5,075 000
Měřítko 1:100

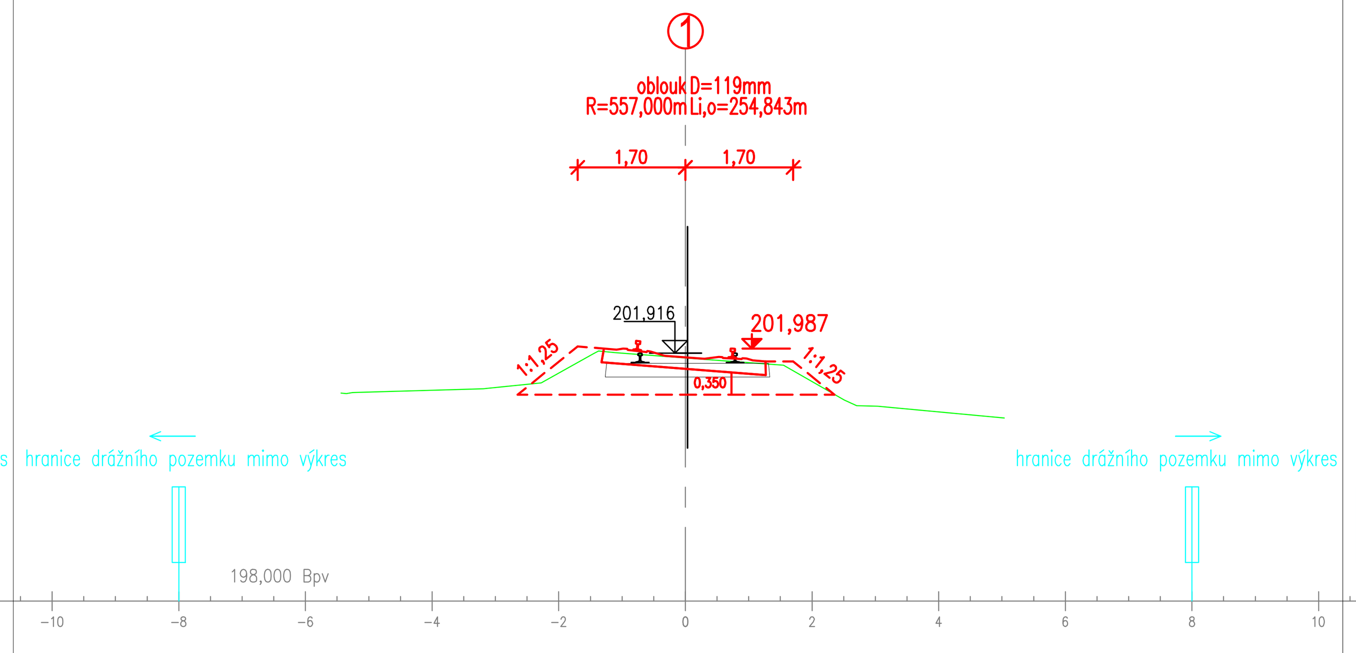

Příčný řez č. 32
km 5,100 000
Měřítko 1:100

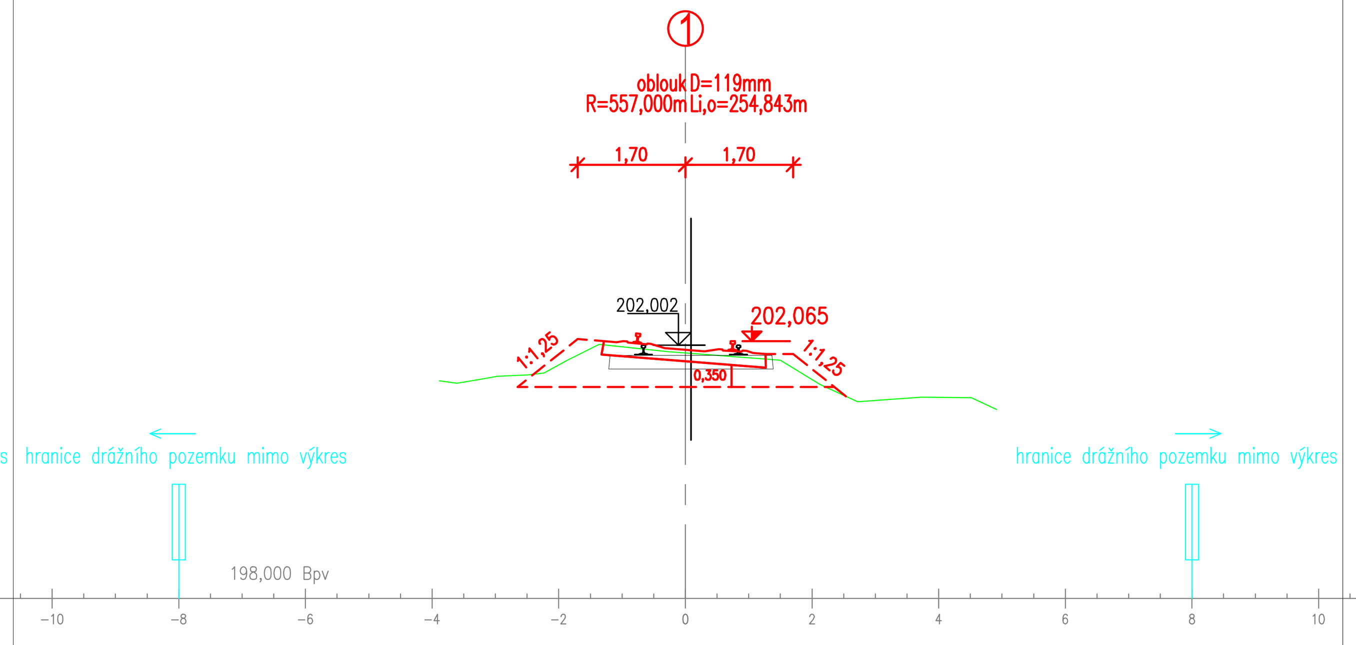

Příčný řez č. 33
km 5,125 000
Měřítko 1:100

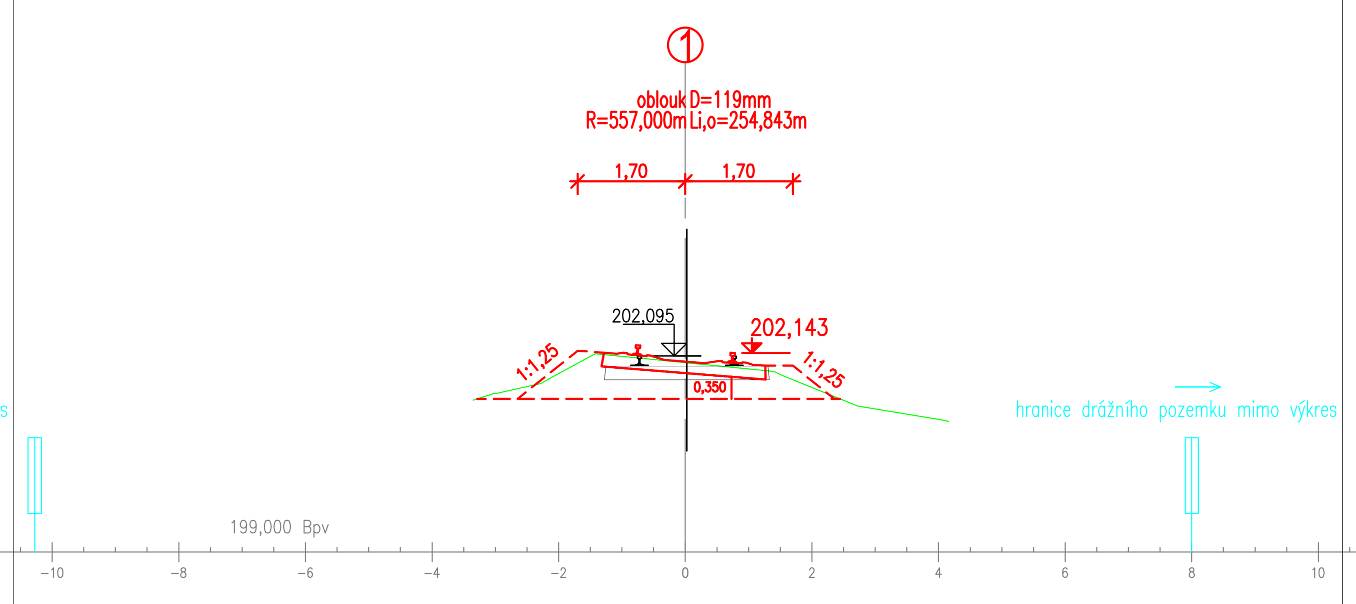

Příčný řez č. 34
km 5,150 000
Měřítko 1:100

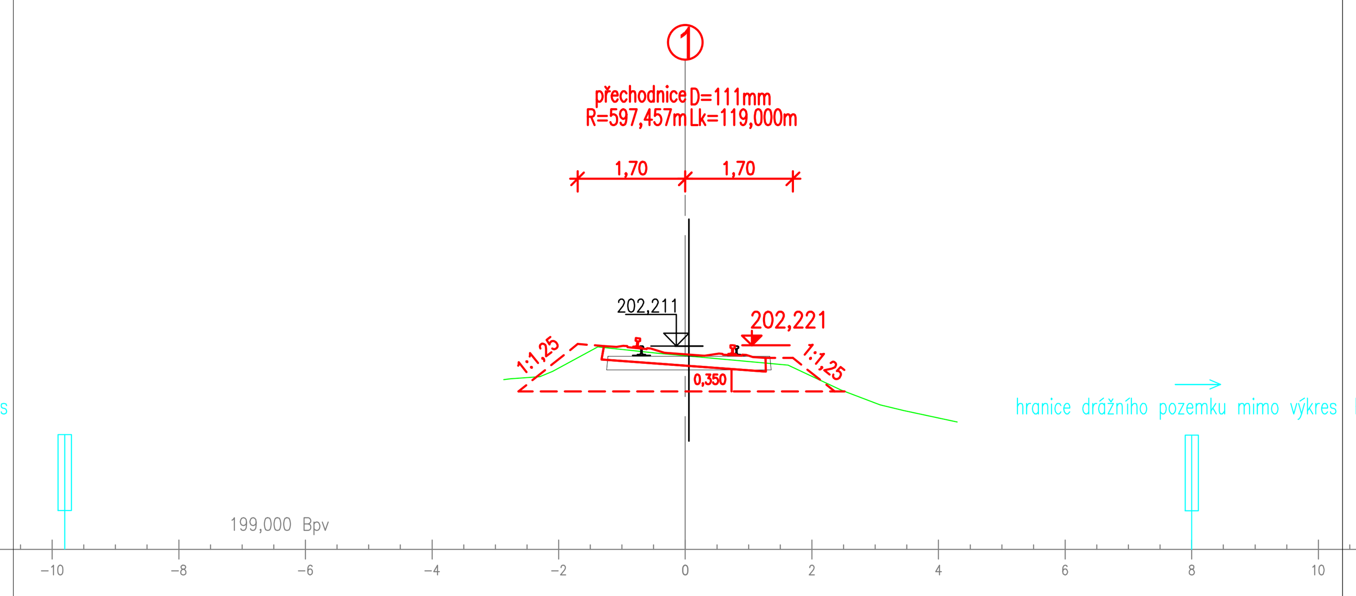

Příčný řez č. 35
km 5,175 000
Měřítko 1:100

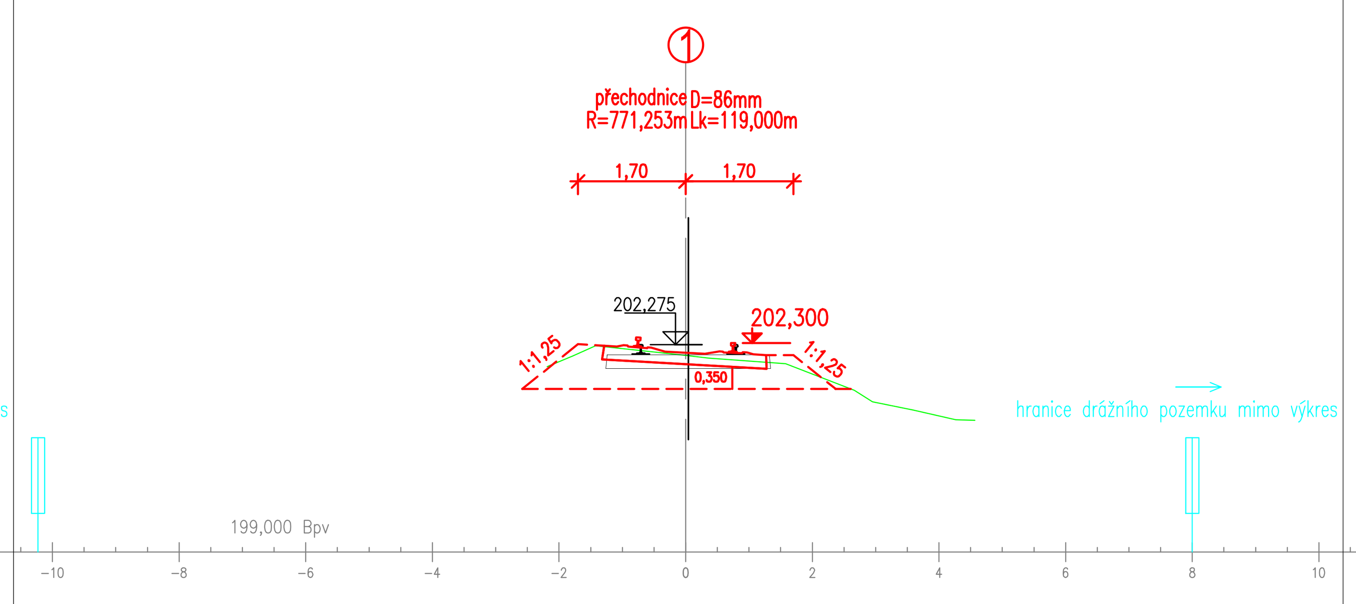

Příčný řez č. 36
km 5,200 000
Měřítko 1:100

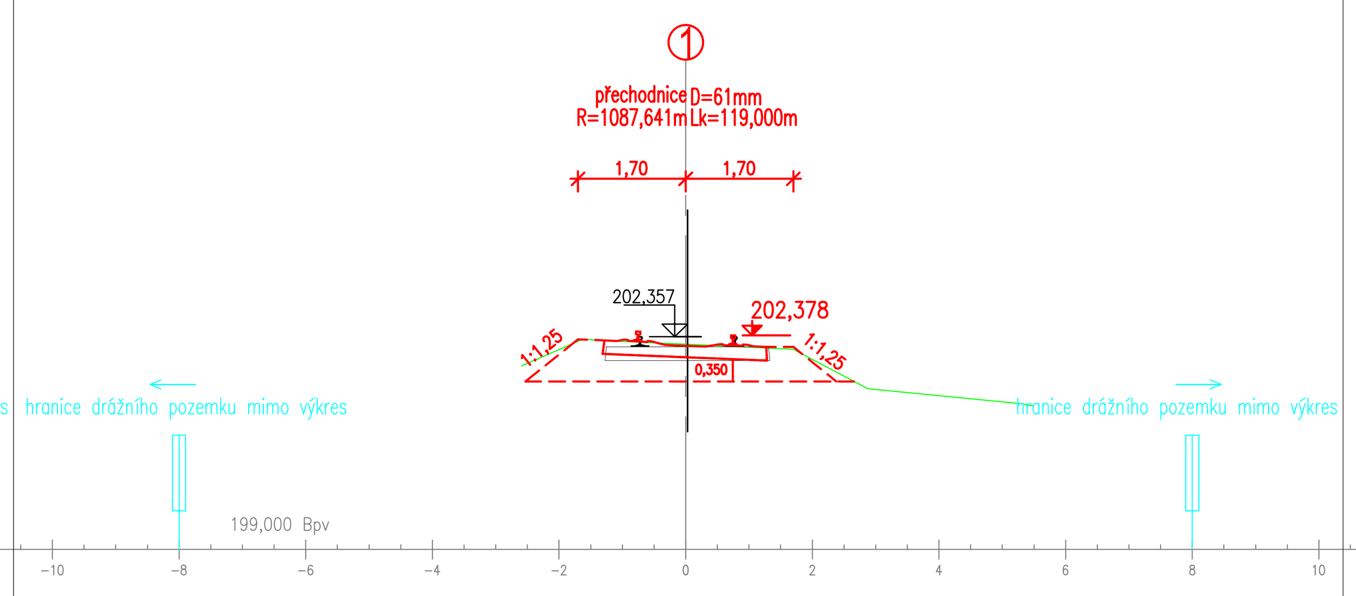

Příčný řez č. 37
km 5,225 000
Měřítko 1:100

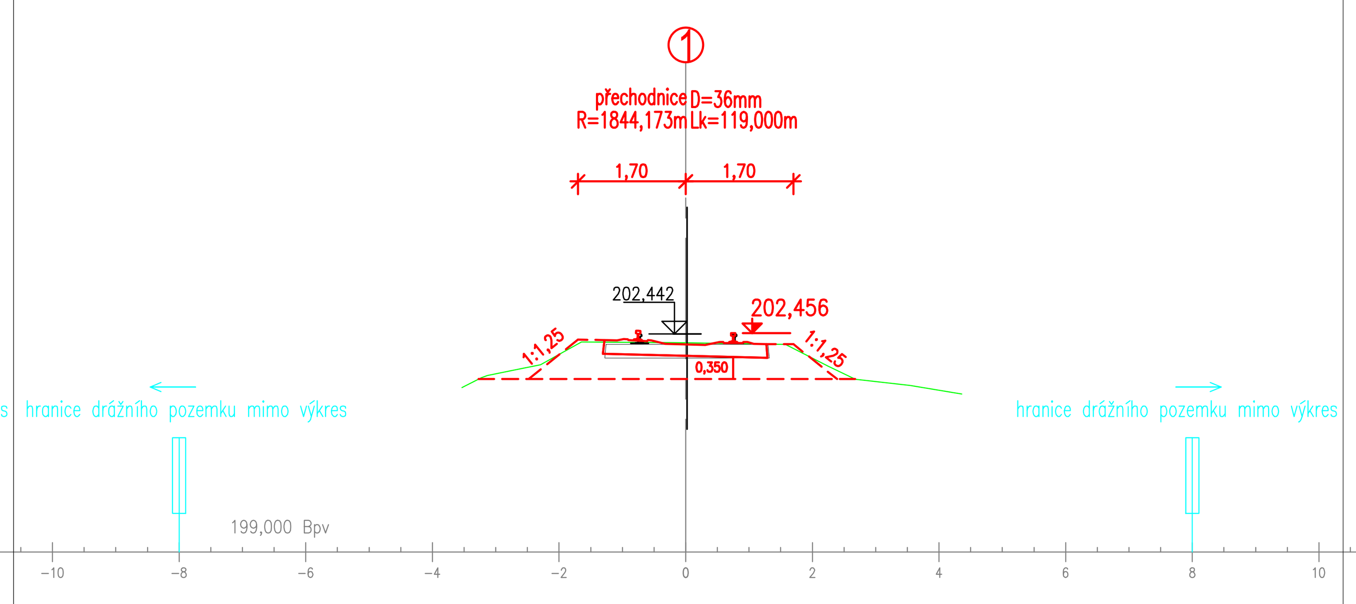

Příčný řez č. 38
km 5,250 000
Měřítko 1:100

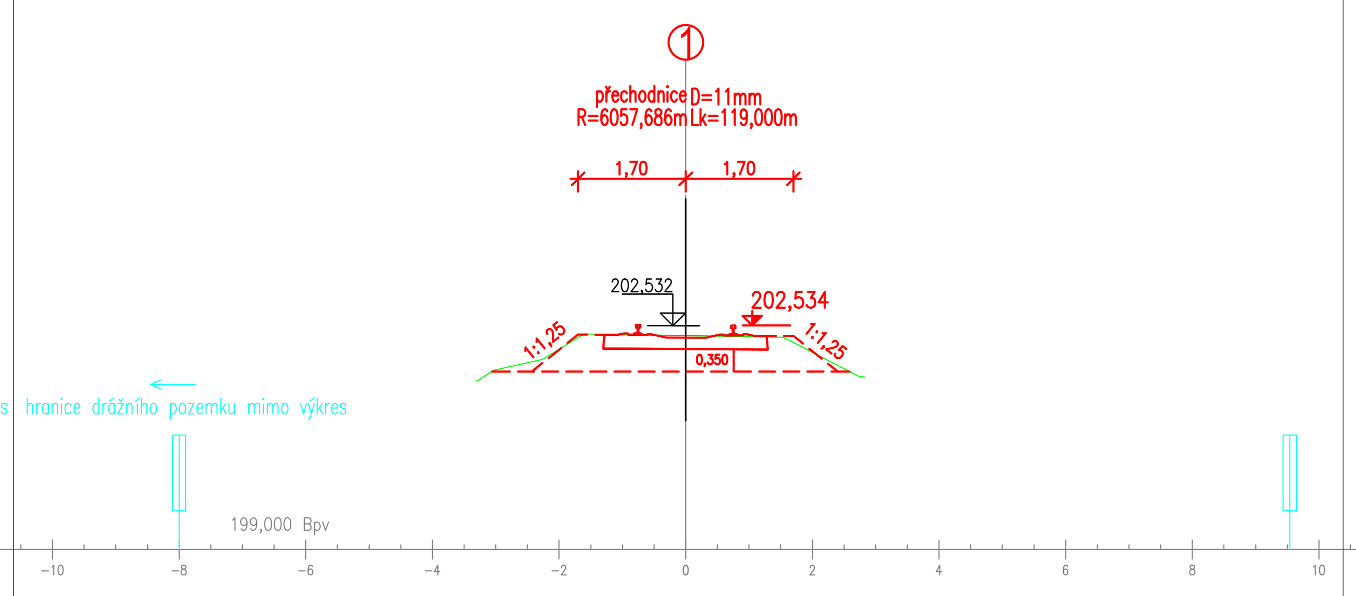

Příčný řez č. 39
km 5,275 000
Měřítko 1:100

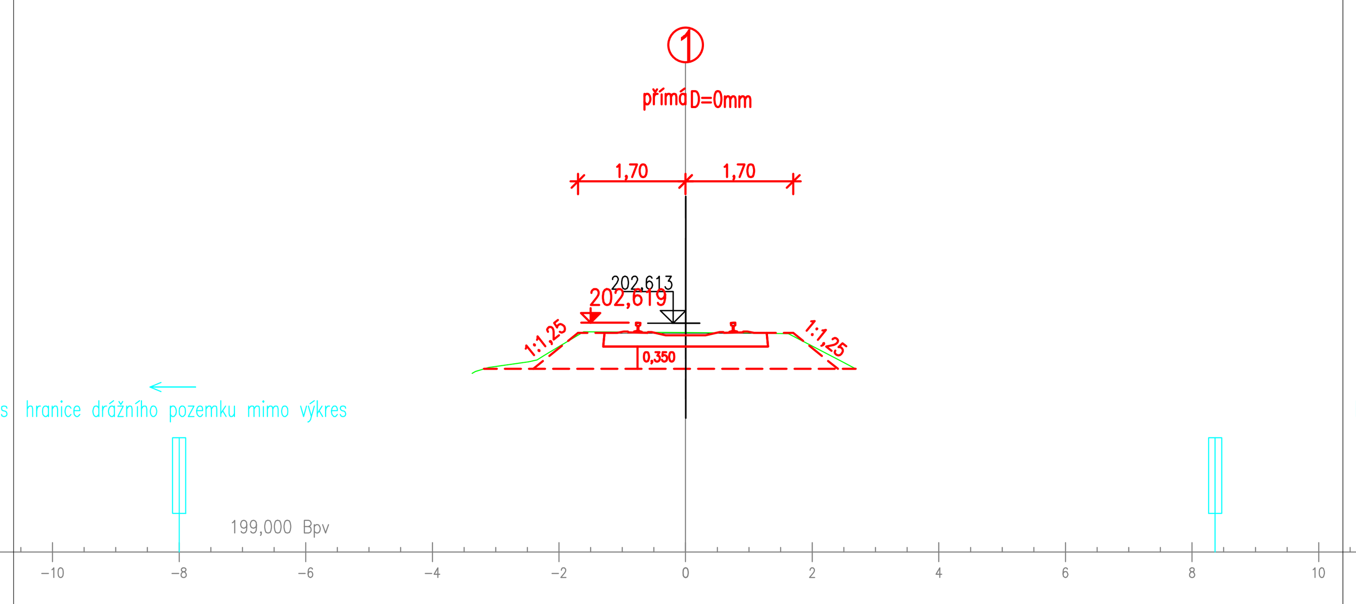

Příčný řez č. 40
km 5,300 000
Měřítko 1:100

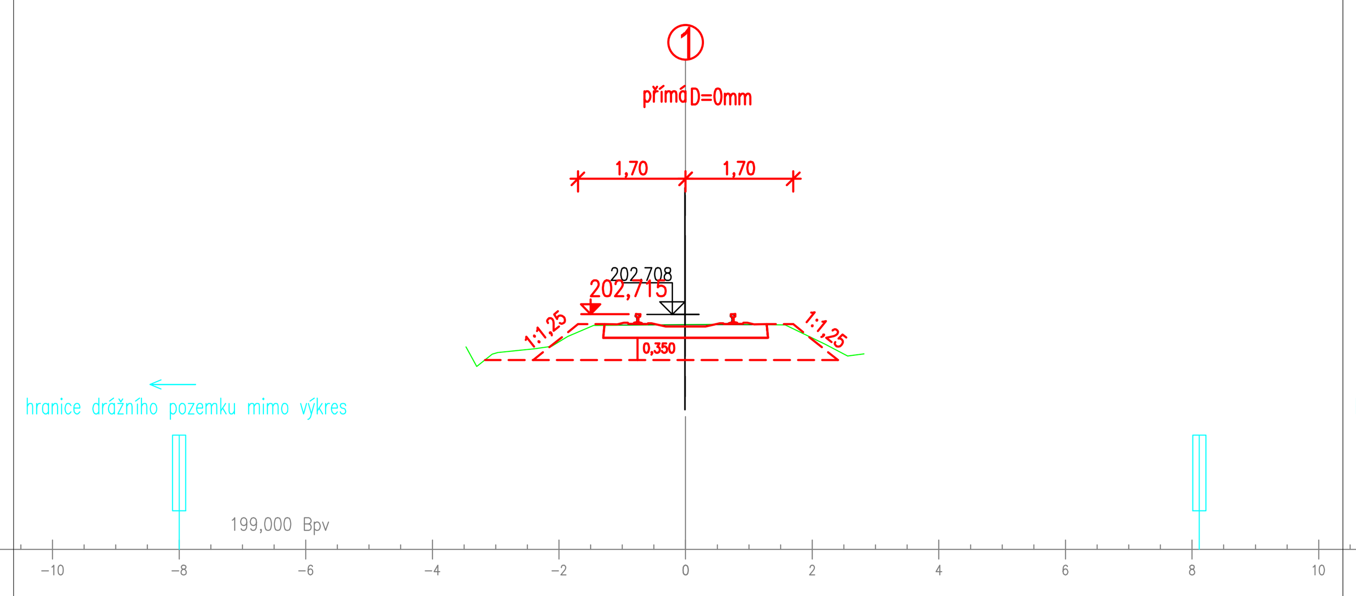

Příčný řez č. 41
km 5,325 000
Měřítko 1:100

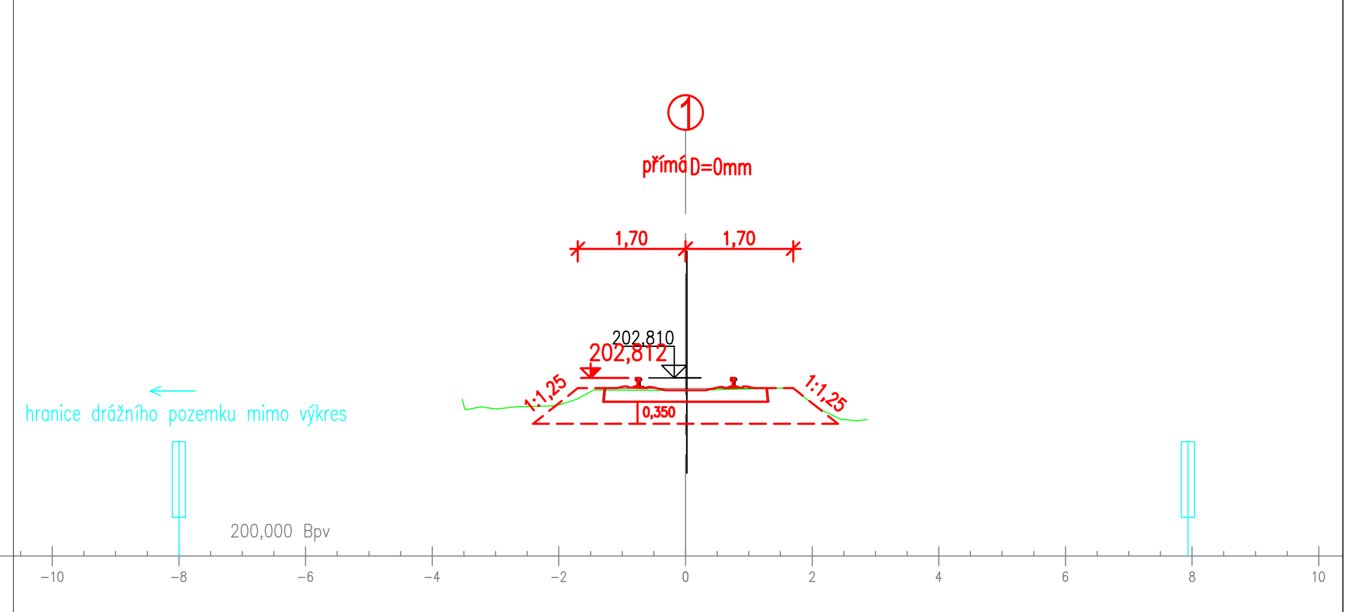

Příčný řez č. 42
km 5,350 000
Měřítko 1:100

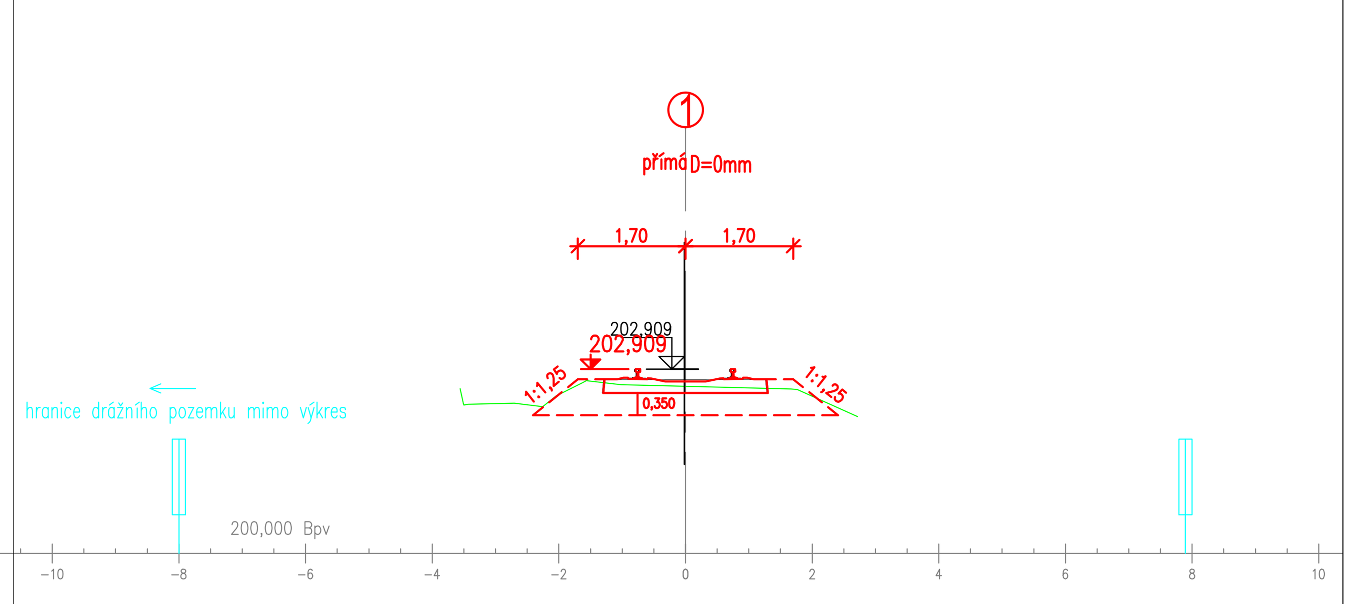

Jiná ověření:

Paré:

Orientační schéma:

Razítko oprávněné osoby:

Podpis: Datum:

Revize:	Datum:	Popis:	Kontroloval:
000	24.07.2022	Definitivní odevzdání dokumentace	Ing. Petr Rotschein

Stavebník/Investor: **Správa železnic, státní organizace**
Adresa: Dlážděná 1003/7, 110 00 Praha 1
Zástupce investora: Stavební správa východ
Adresa: Nerudova 1, 779 00 Olomouc

Zhotovitel díla: **SUDOP BRNO, spol. s r.o.**
Adresa: Kounicova 26, 611 36 Brno
Kontakt: T: +420 972 625 804
E: sudop@sudop-brno.cz

Zhotovitel objektu: **SUDOP BRNO, spol. s r.o.**
Adresa: Kounicova 26, 611 36 Brno
Kontakt: T: +420 972 625 804
E: sudop@sudop-brno.cz

Hlavní projektant (HIP): Ing. Radomír Hanák
Specialista: Ing. Petr Rotschein

Název stavby/akce:	**Rekonstrukce mostu v km 4,894 na trati Brno - Přerov**			Označení investora: S622000584 Označení zhotovitele: 21096-01-0722
Název části:	Kolejový svršek a spodek			Označení části: D.2.1.1
Název objektu/dílčí části:	**Železniční svršek** **Železniční spodek**			Označení objektu/komplexu: **SO 11-10-01** **SO 11-11-01**
Název přílohy: Název dílčí části přílohy:	Příčné řezy km 5,025 - km 5,350			Číslo přílohy: **2.206**
Odpovědný projektant: Ing. Dominika Vlachová	Zpracovatel přílohy: Ing. Dominika Vlachová	Měřítko: 1:100 Formáty: 8 x A4		Stupeň dokumentace: **DSP + PDPS**
Kraj: Jihomoravský	Katastrální území: Černovice, Brněnské Ivanovice	TUDU: 2101 02		**Smluvní datum zpracování:** **24.07.2022**

Označení investora::	Stupeň dokumentace:	Část:	Objekt:	Podobjekt:	Příloha:	Revize:
S 6 2 2 0 0 0 5 8 4	_ D S P X	_ D 2 1 1 0	_ S O 1 1 1 0 0 1	_ X X	_ 2 _ 2 0 6	_ 0 0 0
Označení investora::	Stupeň dokumentace:	Část:	Objekt:	Podobjekt:	Příloha:	Revize:
S 6 2 2 0 0 0 5 8 4	_ D S P X	_ D 2 1 1 0	_ S O 1 1 1 1 0 1	_ X X	_ 2 _ 2 0 6	_ 0 0 0